Gewerbe und Industrie

30l 60l 80l **120l** 240l 360l

Sumus® Italia srl Via Nicola Piccinni, 5 | 20131 - Mailand MI
sumusitaliasrl@legalmail.it
www.sumusitalia.it - info@sumusitalia.it

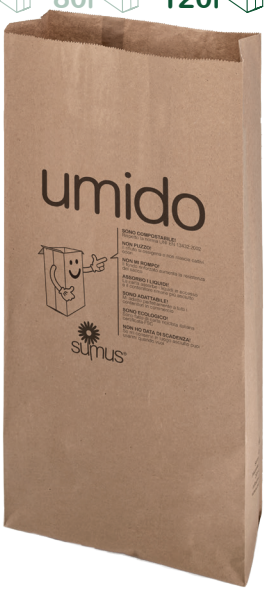

Müllsäcke für organische Abfälle 120l

datenblatt

Produkt	**Sumus®** offener Kreuzbodensac.
Materialien	**100% recyceltes** Kraftpapier Avana aus Post Consumer Abfällen; zertifiziert kompostierbar.
Grammatur	**75+75** g/m² (Doppelblatt) **90** g/m² (Einzelblatt, ab 240l)
Leime und Tinten	Leim auf Wasserbasis, schwarze Tinte auf Wasserbasis mit Kohlefaserpigmenten.
Zertifizierungen	"**Compostabile CIC**" - UNI EN 13432:2002 "**HPB High Performance Bag**" - UNI EN 13593:2003 **FSC®** - Forest Stewardship Council CQ-COC-000217 **Blauer Engel**

Abmessungenen

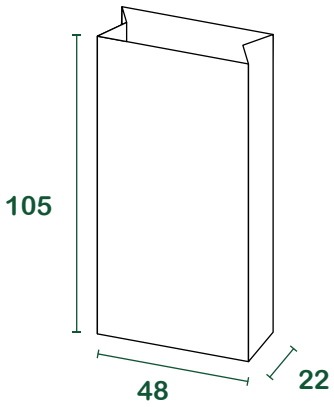

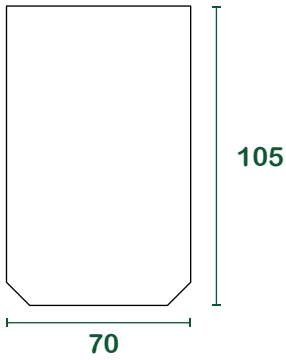

l = **Liter** | Abmessungenen **cm**

Verpackung

Stück pro Umschlag	20
Stück pro Palette	3000
Palettengröße einer Ladung [cm]	110x140x160
Bruttogewicht einer Palette [kg]	900
Paletten je Volllast	23
Stück je Volllast	69.000

ZERTIFIZIERTE MANAGEMENT SYSTEME

ZU BEACHTEN:
Alle Angaben bezüglich der Verpackungen können aufgrund von Produktionsanforderungen oder spezifischen Vereinbarungen mit **Sumus® Italia Srl** geändert werden.