usage non domestique

30l 60l 120l 240l 360l

Sumus® Italia srl P.le Arduino,11 | 20149 Milano
sumusitaliasrl@legalmail.it
www.sumusitalia.it - info@sumusitalia.it

sacs pour déchets humides 360l

fiche technique

produit	Sac **Sumus®** à bouche ouverte avec fond croisé.
materiaux	Papier kraft havane recyclé à **100% post-consommation**
grammage	**75+75** g/m² (double feuille) **90** g/m² (simple feuille, à partir de 240l)
colles et encres	Colle à base d'eau, encre à base d'eau de couleur noire avec pigment en fibre de carbone.
certifications	"**Compostabile CIC**" - UNI EN 13432:2002 "**HPB High Performance Bag**" - UNI EN 13593:2003 **FSC®** - Forest Stewardship Council CQ-COC-000217 **Blauer Engel**

mesures

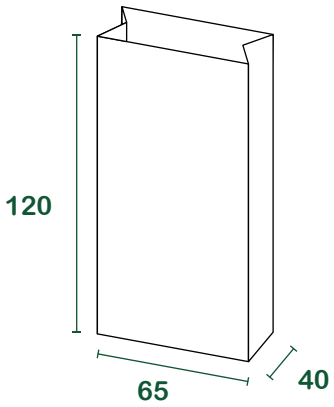

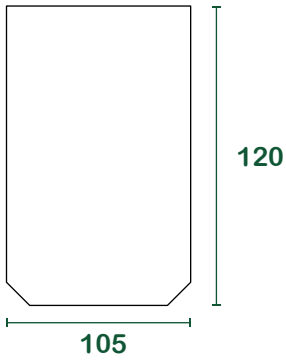

l = **litres** | mesures en **cm**

emballage

base [pcs/liasse]	25
pcs/palette	1500
dim. palette de chargement [cm]	80x120x150
poids brut palette [kg]	1.250
palettes/chargement	32
pcs/chargement	76.800

BIEN NOTER:
Toutes les informations sur l'emballage peuvent subir des modifications en raison des besoins ou d'accors spécifiques avec **Sumus® Italia Srl**